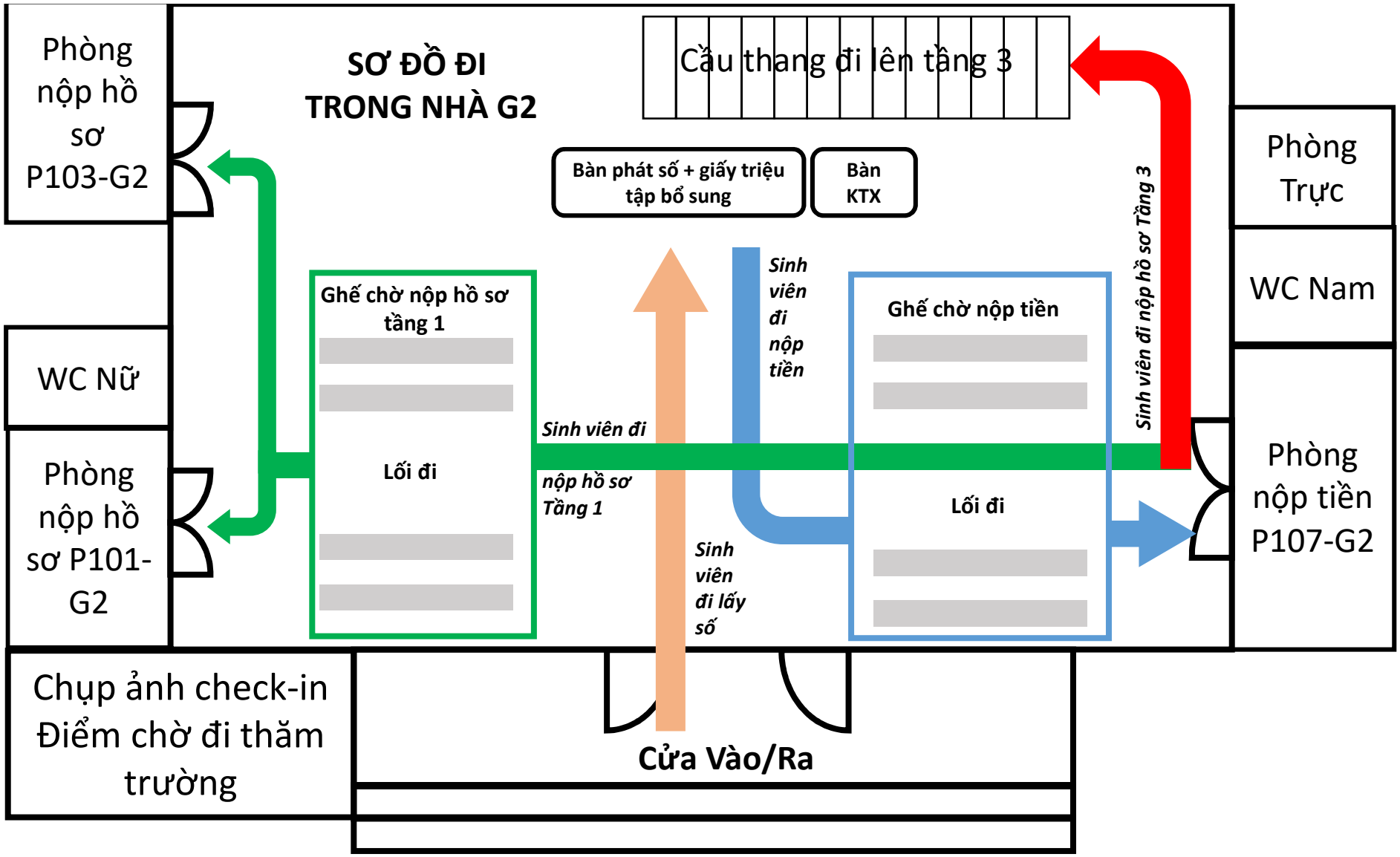

Điểm chờ của phụ huynh

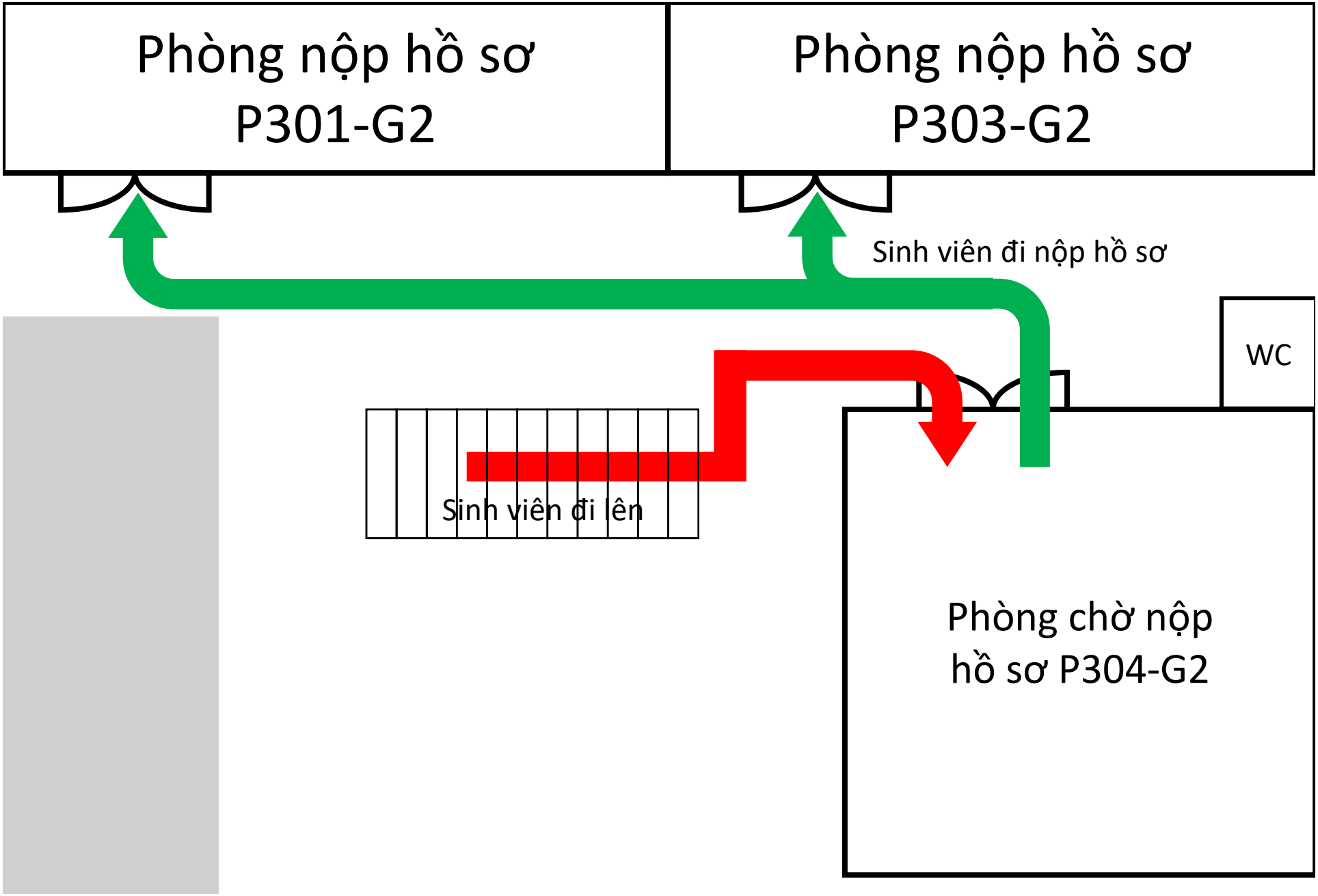
Phòng nộp hồ sơ
P301-G2
Phòng nộp hồ sơ
P303-G2
Sinh viên đi nộp hồ sơ
WC
Sinh viên đi lên
Phòng chờ nộp
hồ sơ P304-G2